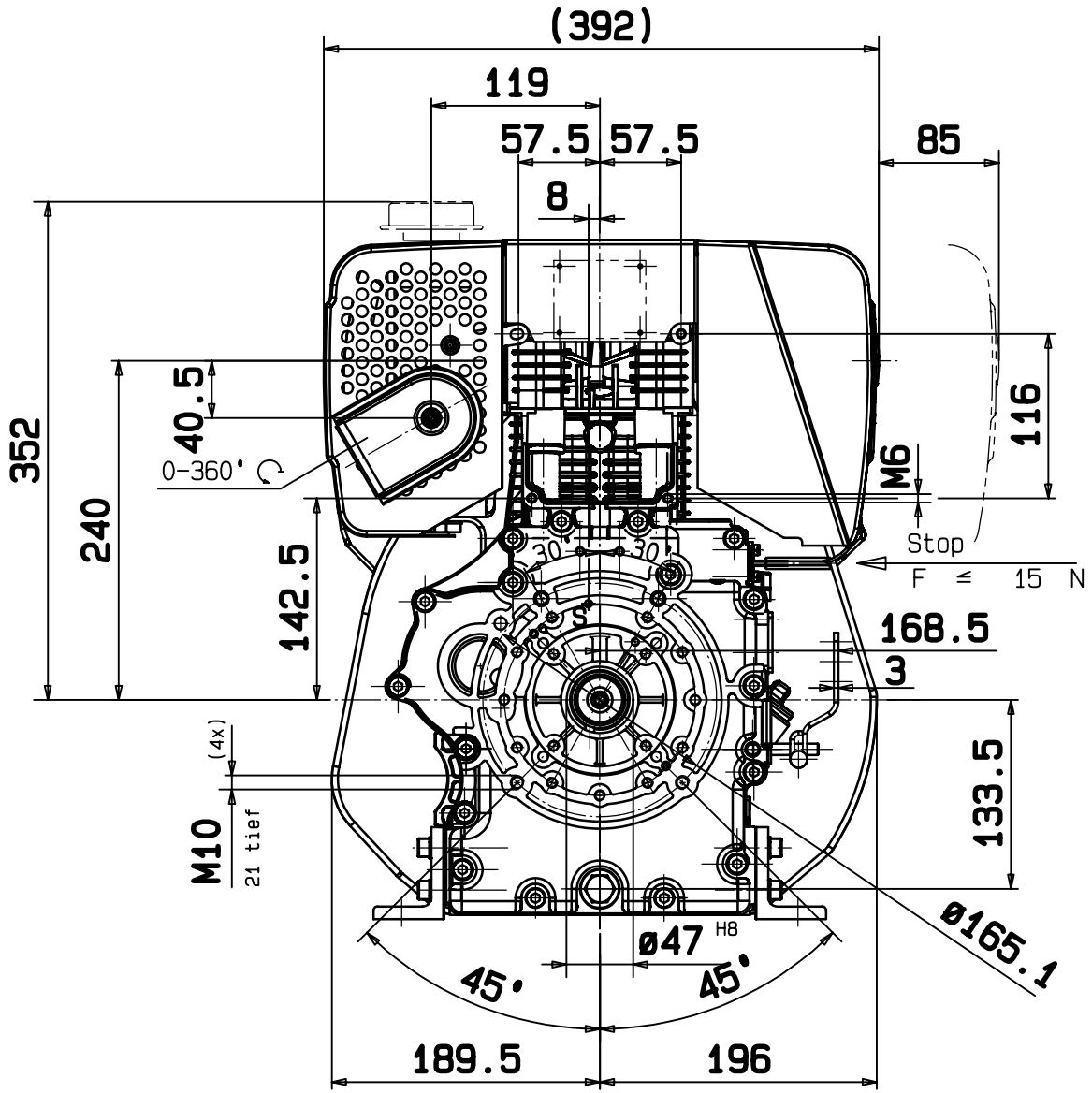

Valid for static
and dynamic forces

Gilt für statische
und dynamische Kräfte

To exceed these forces
automatically damages
the injection system.

Ein Überschreiten dieser
Kräfte führt zu Schäden
am Einspritzsystem.

0 100 200

Dimensiones without tolerance indication are nominal size.
Maße ohne Toleranzangaben sind Nennmaße

In the interests of technical progress we reserve the right to introducemodifications.	The range of the length over-all based on tolerances can add up to ± 3 mm
Änderungen, die dem technischen Fortschritt dienen, behalten wir uns vor.	Toleranzbedingte Streubreite bei Kastenmassen ± 3 mm

PROTECTION MARK
ACC.TO DIN 34

Schutzvermerk nach
DIN 34 beachten

HATZ DIESEL
MOTORENFABRIK
HATZ
RUHSTORF-ROTT

INSTALLATION DRAWING
Einbauzeichnung

1B40 GOVERNOR-SIDE
Steuerseite

SHEET OF SHEETS
Blatt 3 von 11 Blättern

gez.: 19.07.12 Gerh gepr.: 19.07.12 Madl